СВЕТОДИОДНЫЙ ПРОЖЕКТОР СЕРИИ SITE

Компания Rigid Industries, расположенная в г. Меса (штат Аризона), является ведущей компанией отрасли, разработчиком и производителем светодиодной оптики для нужд горной промышленности.

С гордостью представляем Вам нашу новейшую разработку – светодиодный прожектор серии Site, не имеющий аналогов на рынке. За счет специально спроектированной формы корпуса (80/40) мы можем осветить более широкую область, чем прожекторы других производителей. Удобная ручка для транспортировки, возможность регулировки наклона прожектора, подключение к сети переменного тока напряжением 220 В, высочайшая светоотдача (23 000 люмен) все это делает прожектор серии Site от Rigid Industries незаменимым и мощным источником света с гарантией **5 лет!**

Светодиодные прожектора серии Site являются идеальным решением для освещения территорий, карьеров, шахт, для установки на карьерные экскаваторы **(ЭКГ, P&H)**, краны, передвижные мачты освещения и другую технику, где необходимы максимально мощные источники света с классом защиты IP69K.

ИННОВАЦИИ

- Новейшие оптические системы: 80/40 рабочий свет, Гибридный H350 ближний, Дальний свет
- 48 сверхярких светодиодов
- Новая форма корпуса для увеличения ширины луча
- Корпус из алюминиевого сплава
- Световой поток: 23 000 люмен
- Рабочее напряжение: 12-24V (или 220 V)
- Пыле-влагозащищенность: IP-69K, защитное стекло из лексана
- Рабочая температура: от -40°C до +60°C
- Потребляемая мощность: 265 Вт.
- Сверхмощный кронштейн крепления с изменяемым углом монтажа
- Полная комплектация: электропроводка, крепежные элементы, виброизоляторы, кнопка включения

РАЗМЕРЫ & КРЕПЕЖ

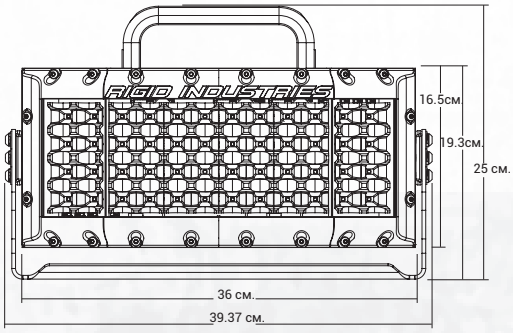

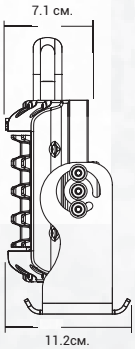

КАКАЯ ФАРА ПОДХОДИТ ДЛЯ МОИХ ЗАДАЧ?

РАСПРЕДЕЛЕНИЕ СВЕТОВОГО ПОТОКА

Мы построили графики, которые наглядно иллюстрируют распределение светового потока. Вы можете выбрать тип светового потока, необходимый для Ваших задач, исходя из конфигурации пучка излучения. После того, как вы найдёте соответствующую Вашим потребностям конфигурацию оборудования, переходите к таблице технических характеристик. С её помощью можно узнать нужную мощность и подходящие оптические системы.

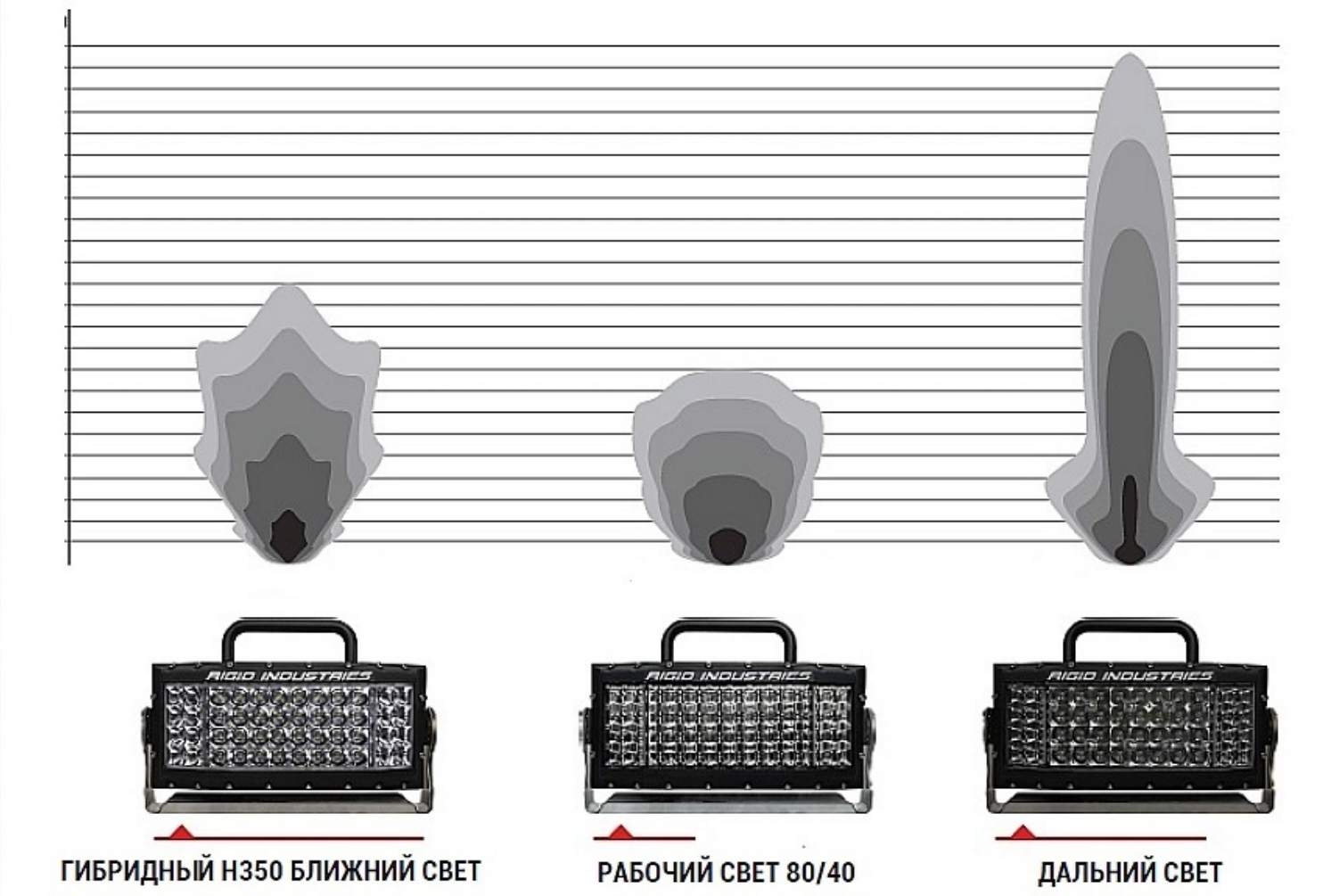

A = Освещенность LUX на 10 метрах

B = Расстояие в метрах при освещенности 1 LUX

C = B = Расстояие в метрах при освещенности 0.25 LUX

СПЕЦИФИКАЯ

	MOUNT	BLACK PART NO.	WHITE PART NO.	VOLTAGE	AC/DC	WT. (КГ.)	WATTS	AMP DRAW @ 14V	LEDs	*RAW LUMENS	A	B	C	**PEAK BEAM INTENSITY(cd)
ГИБРИДНЫЙ H350 БЛИЖНИЙ	SM	C7311124V	C7411124V	9-16V	DC	7	255	21.25	48	23000	273	189	379	32020
	SM	C7331124V	C7431124V	24-48V	DC	7	255	10.63	48	23000	273	189	379	32020
	SM	C7351124V	C7451124V	220V	AC	9	265	11.04	48	23000	273	189	379	32020
РАБОЧИЙ 80/40	SM	C7314124V	C7414124V	9-16V	DC	7	255	21.25	48	23000	173	132	263	14980
	SM	C7334124V	C7434124V	24-48V	DC	7	255	10.63	48	23000	173	132	263	14980
	SM	C7354124V	C7454124V	220V	AC	9	265	11.04	48	23000	173	130	263	14980
ДАЛЬНИЙ СВЕТ	SM	C7313124V	C7413124V	9-16V	DC	7	255	21.25	48	23000	3288	573	1147	301600
	SM	C7333124V	C7433124V	24-48V	DC	7	255	10.63	48	23000	3288	573	1147	301600
	SM	C7353124V	C7453124V	220V	AC	9	265	11.04	48	23000	3288	573	1147	301600

Характеристики прожектора:

- Ударопрочный копус и стекло (ударопрочное стекло из поликарбоната, ударопрочност корпуса: 50G)
- Количество светодиодов: 48
- Световой поток: 23 000 люмен
- Светодиоды: CREE (USA)
- Световая температура: 5600K
- Материал копуса: экструдированный алюминий с покрытием из полиэстера
- Степень зашиты : полная водонепроницаемость и пылезашишенность IP69K
- Виброустойчивость: 15,6 Grms (20-2000 Гц)
- Широкий диапазон рабочих температур (от -40С до +60С)
- Напряжение питания от 9 до 32 Вольт или 220 Вольт
- Отсутствие необходимости в обслуживании и замене источника света
- КПД работы оптики 94%
- Полная комплектация: электропроводка, выключатель, вибропластины, болты
- ГАРАНТИЯ 5 ЛЕТ или 50 000 часов

Характеристики блока питания:

- Пыле- и влагозашишенный корпус для наружной установки - IP67;
- Универсальный вход 90-305 VAC, 127-431 VDC;
- Комплекс зашит от короткого замыкания, перегрузки, перенапряжения, перегрева;
- Естественное охлаждение;
- Возможность регулировки напряжения ±7% (для модификаций A и C)
- Возможность регулировки тока 50-100%
- Корректор Коэффициента Мошности λ = 0.95
- Напряжение изоляции вход-выход 3.75 кВ
- Напряжение изоляции вход-земля 1.88 кВ
- Напряжение изоляции выход-земля 500 В
- КПД 90 %
- Шум 500 мВ
- Диапазон рабочих температур -40...+90 °C.
- Гарантия 2 года